$ %#

&'

,

(% $ '$) %)%$*

+ , + - . ,

!"

% %% #& +# % , '

/ 012

#- %#

)'

- &- $(#

%)

! "

%)) $

+# %),$) !"

$($% % !

3

4 + # %$ & , 3

4 + # %- (, 3

3

‹‹‹

(<# <<<

1

$ %#

(% $ '$) %)%$*

+

, + - . ,

!"

% %% #& +# % , '

/ 0 1 2

%)

! "

%)) $

+# %),$) !"

%) %% # # %# # #% &

$($% %(

#-

%#

) ' -

&- $(#

2

2.1

% (# %)< %< %

& # %)< '<)

)$ # %'<%%< $

& % # %$<%%<#

) $ # %-< %< %

' %' # %-<% <#'

$ #& # %-<%#<#(

- #& # %-<%#<#(

(- # %(< %< %

% 3 4 +# %$,'-#

%$<% < %

%% 3 4 +# %$,&

%$<%%<#

%# 3 4

%- (# %-<)<%)

% +# %),)#

%)< '< &

%& +# %-,'

%-< %<%(

%) +# %(,(&

%(<%#<#

%' 3 ? @4 ? +# # ,'--

@

%$

%$ %#) # %$< -<

%- © . ‘ \ +# %',%&%

%'< (<

%(3 3 4 4

+# %-,# # %-< %< &

#

+# %(,% # %(< -<#

#%

+# %(,% # %(< -<#'

##

%'< &< $

g

58 -%(:# %$

71 %-)((:# %

& 71 %-)($:# %

) 58# #):# %#

' 61 $!# $':# %(

$

3

3.1

3.1.1

'A&$B)<%)C

%%-A% B)<'&C

&)(((< 'D# %

#

3.1.2

2E2

&

3.2

3.2.1

% ? @

#

!" % !"

:% :#

:

)

3-1

/ 0 1 2 5#EF& ?
9"?F 5@# @

/ 0 1 2

:&

3-4

	!"		%	
			& % D	
		%) ((!"	#% # !"	
		## !"	%) !"	
		%) !"	$(# !"	
		%		
		%' D ? @	%' D ? @	

3.2.3

:)

3-5

%	G:% %		;6 %% H%-&&	%		!	
#	0:# %		;6 %- H) &)	%		!	
	0:# #		;6 - H%$&%&	%		!	
&	0: %		;6 #& H% #-	%	9&	!	
)	I:% %		J#& H$(%$	%		!	
'	I:# %		;6 #& H'#	%		!	
$	I:# #		;6 %& H &	%		!	
-	I:#		;6 %' H#	%		!	
(	I: %		;6 #& H'	%	9&	!	
%	I: #		;6 %' H)%-	%		!	
%%	I:		;6 %' H)%-	%		!	
%#	I:& #K!1!9!6		;6 H% #	&		!	
%	I:&		;6 H% #	%		!	
%&	I:' %		;6 %& H &	%		!	
%)	I:' #		;6 #& H &-	%		!	
%'	I:'		;6 #& H &-	%		!	
%$	2:% %		J% % H%)$ $	%		!	%
						!	
%-	2:% #		%)<&D#	%	!	!	
						!	

%(	2:# %		%- <-D#	%		!	
						!	
#	2:# #		)'$D#	%		!	
						!	
#%	2:#		' ;6H-H#$'	%		!	
					!	!	
##	2:# &		%#$<-D#	%		!	
						!	
#	2:# '		-& H%& H#' ?LHMH5@	%		!	
						!	
#&	N:% %K!1		OP%-D !Q	#		!	
#)	N:% #K!1		OP#(<(D !Q	#		!	
#'	N:# %		OP <%D !Q	%		!	
#$	N:# #K!1		OP)$<'D !Q	#		!	
#-	N:# K!1		OP #<&D !Q	#		!	
#(	N:# &K!1		OP% < D !Q	#		!	
	N: %		OP-D !Q	%		!	
%	N: #		OP# D !Q	%		!	
#	N:& #K!1		OP <'D !Q	#		!	
	N:& &K!1		OP#D !Q	#		!	
&	N:' %K!1		OP#<%D !Q	#		!	
)	9:% %		OP%<#D !DRS	%		!	
'	9:& %K!1		OP#D !DRS	#		!	
$	I:&)K!1		% D	#			
-	!		) !Q	%		!	

3.2.4

$(%$ %(#< - .

: '

3-6

		% ! %		
		) !Q $ L!E % D !Q		
		% ! <&T I % T I		
		& % D # % D		
		<) / N" %<& / N" <) / N" %<# !Q %<& / N" % !Q		
		) :) %)$TM ' TM		
				!

3.3

3.3.1

:$

3-7

%			#% # !"	#% # !"	

#			$(# !"	$(# !"	
		- !## I	%& TMQ	%& TMQ	
&		‹$ / N"	)$‹' UD	)$‹' UD	
)		‹' / N"	)$‹' UD	)$‹' UD	

3.3.2

: -

3-8

			≥%	t/a		/			
%			V((‹$	$$&(					
#			V((‹(	# #-‹-					
				)			::		::
&			::	%					
)			::	&#					

3.4

%

#- ' L % - !"

<- -'& !"

#

) !Q #< .

-#- !" # . %')' !"

) !" <- & !"

&

$(# !" <- ' ' !"

)

(##<)D#

3.5

3.5.1

G:95P95#WU5 XG:95（U5#）:95

#9&5- 催化剂 → 9 -5%'

9&5- 催化剂 → 9%#5#&

%

N:& &K!1

I:% % I:% %

N:% #K!1 %<$ / N"7 N:% %K!1!9

/ N" 7 2:% % G:% %

2:% % % #

%<$ / N" 7 0:# %

2:% # $'<' 2:% %

#

0:# % 2:# #

I :# %

I :# % N:# #K!1 #<%% / N" 7

0:# % I :% %

0:# % 2:# % %'#

< / N" 7 0:# #

N:# %

0:# # 0:# #

2:# & && I :# #

I :# # N:# &K!1

0:# #

2:#) % 0:# #

2:# Y

N:# K!1 2:# % &<(

0:# # 2:# I :#

&

0: %

N: %

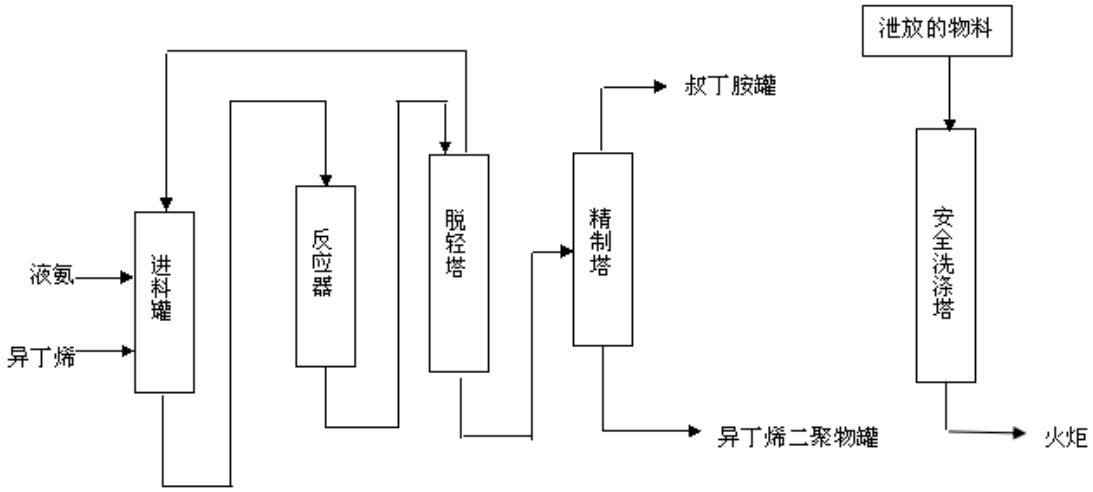

3-2

3.5.2

%

6U-

<& / N" !Q

#

$!Q # %& !Q)

)D !Q

%' D

OP$)L!Z 5P' D

V <) / N"

)DRS ()D !Q

<$[<- / N" <' / N"

V <- / N"

<$[<- / N"

) D !Q $ L!Z

% !Q <) / N"7 % !Q

%&

DD DD

IP) D

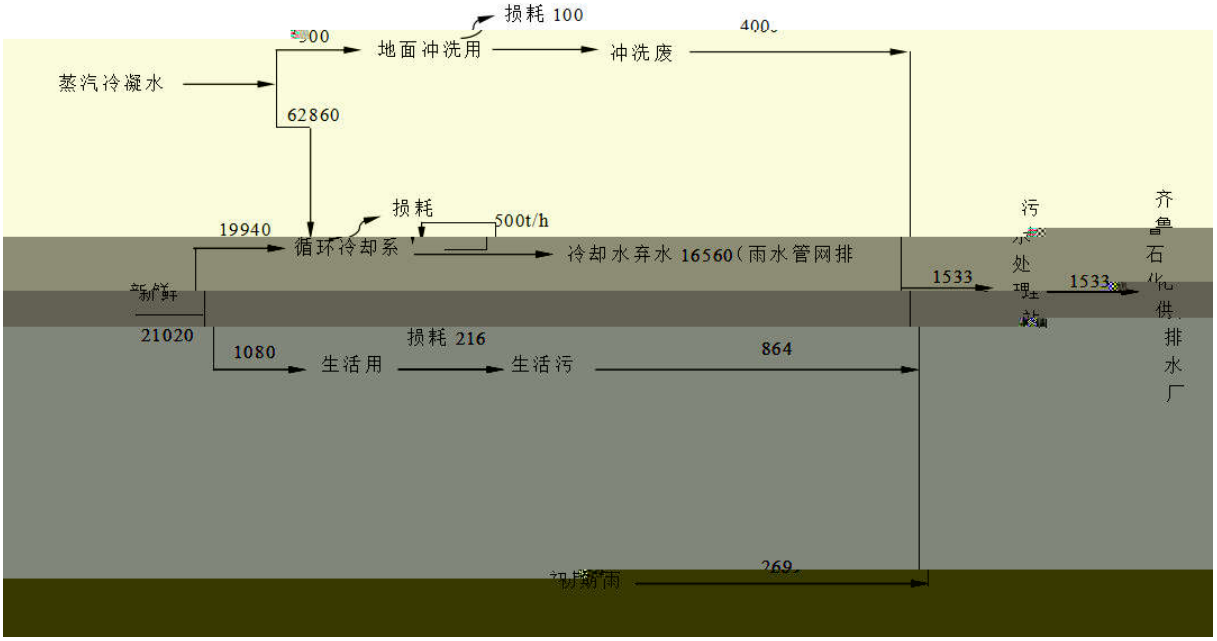

3-1 t/a

#

% ! <&TI % TI

&

- \1?K@

3.6

% +# %),)# +# %-,'

+# %(,(&

+# # ,'-- :(

3-9

%				
#		.		
&		% .		
)				

'		% # & % .		
$		% .		
-		' % .		
(				
%		% .		
%%				
%#				
%				

4

4.1 /

4.1.1

% -'& !"

%')' !"

#'(D !" 9F6) D]!L

EE %) D]!L

& & !"

4-1

	t/a	
	-'&	
	#'(	
	&	
	%')'	

4.1.2

1

%< - !" #<& T]!D

%)D

2

4.1.3

- \1?K@

4.1.4

4-2

	t/a	
	%<#	
	%	
	'	

4.2

4.2.1

%

UF^

#

-

&

%

#

–

`

4.3 .

5

5.1

%)

!"

$

5.2

'):%

5-1

	[2015]75		
%	- - - - -	- - - -	
#	- ` - - - - - ?7 1%'#($:%(('	- - - - - ?7 1%'#($:%(('	
	-	-	

	- ?7 1%-)($:# %@ - - - ` `	- ?7 1%-)($:# %@ - - - ` `	
&	- ?7 1%# &-:# - #	- ?7 1%# &-:# - #	
)	- - - - ` ` - -	- - - - ` ` - -	
'	? +# % ,' - - `	? +# % ,' - `	

6

6.1

6.1.1

%< - !" #<& T]!D

%)D

6-1 **mg/m³**

	(mg/m³)	
I F 9Z? @	'	7 1 %'#($:%((' ' 6 1 $! #- %<':# %-

6-2 **mg/m³**

	(mg/m³)	
I F 9Z? @	&!#	7 1 %'#($:%((' ' 6 1 $! #- %<':# %-

6.1.2

7 1!0 %('#:# %) K

6-3 GB/T31962-2015 A

	pH	COD mg/L	mg/L	NH_3-N mg/L	P
K	'<):(<)	)	&	&)	-

6.1.3

6-4 dB A

#	'	)	7 1 %# &-:# - #

6.1.3

7 1

%-)((:# % # % '

7 1 %-)($:# %

% ' 58 # #):# %#

6.2

+# %),$)

!"

f 1 f L # %

%) !" 9F6 <'- U5 :U

< # 9F6 < - !"

< - !"

7 .

7.1 .

7.1.1

%

$:%

7-1 .

	.	.	.
I F 9Z		I F 9Z	#

#

$:#

7-2 .

	.	.	.
	% D %	I F 9Z	# &

7.1.2

$:

7-3 .

			.
%	% %D %‹# %D		# %

7.1.3

7 1!0 %('#:# %) K

$:&

7-4 .

			.
%		a5 U5 :U 9F6 EE N	# & #
#		a5 U5 :U 9F6 EE N	

8

8.1 .

8-1 .

	I F 9Z	58 ' &:# %$
	I F 9Z	58 -:# %$

8-2 .

		7 1 %# &-:# -	KMK) '- - 9 g!0 g: &$	!

8-3 .

	a5	58 %%&$:# # a5
		58 -#-:# %$
		7 1!0 %%(%:%(-(
		58)):# (
	N	7 1!0 %%-(:%(-(

8.2 .

8-4

	fG: $ 9 g!58:% $	7 9($(EgE:%%-

8-5

		KMK) '- - 9 g!0 g: &$	!

8-6

		!	
	a5	N5 18:#' a5 9g!58:#-	!
			9F6bc EgE: ##) DL EgE:fE6) : %
			hK## &1 EgE: %- % %:%21E EgE: %(
			$## EgE: (
	N		i I:)# EgE:%$%

8.3

%

#

&

)

8.4 .

58-%(:# %$

58!0)):#

8.5 .

71%# &-:# -

58-%(:# %$

<)\1 -:'

8-6

				dB	dB		
KMK)'--	9 g!0 g : &$	# #%< '<%)		(<$	(<$	(<-\1 j <)	
				(<$	(<$	(<-\1 j <)	
KMK)'--	9 g!0 g : &$	# #%< '<%)		(<-	(<-	(<-\1 j <)	
				(<-	(<-	(<-\1 j <)	

9

9.1 .

9.1.1“ ”

%) # %)

) $ +# %),$)

=

>

9.1.2

9.1.3 . .

9.1.4

%

%' D

)&

%' D

#

!

?

@

9.2

10 .

10.1

3 4

%- (

10-1 .

# #%<'<%)		% !" ? < !\@	#$<#$!\	(.
# #%<'<%'			#-<$(!\	() .
# #%<% <%%			#)<$' !\	-) .
# #%<% <%#			#)<$' !\	-) .

$) .

3 4

%- (

10.2

10.2.1 .

%

% % :#

10-2

		(m)	(m)			
	# #%<% <%%	<%	!	!	-)	# <) # <$
	# #%<% <%#				-)	#%<% #%<&
	# #%<% <%%	<%)	%)	W	-)	# < # <&
	# #%<% <%#				-)	# < # <)

% :

10-3

.	.	.		mg/m³ ( )	m³/h ( )	kg/h ( )	(mg/m³)	(mg/m³)	kg/h	kg/h
	I F9Z	# #%<% <%%	%	$<&	(&	$< H% :&	) ' (	!	)<'H% :#	!
			#	$<%(	$-	)<'H% :&				
				$< %	-&	)<(H% :&				
		# #%<% <%#	%	' (	(#	<&H% :#				
			#	)	(#	&<(H% :#				
				) ' (	(-	)<'H% :#				
		# #%<% <%%	%	%< #	% (	%<&H% :&	%<$%	'	%<-H% :&	<
			#	%<)	%	%<%H% :&				
				%<$%	% -	%<-H% :&				
		# #%<% <%#	%	%<#-	% '	%<&H% :&				
			#	<(#	% -	(<(H% :)				
				<$#	% (	$<-H% :)				

I F 9Z

%<$%D]!D %<-H% :& W ((<- .

' 6 1 $! #- %<':# %- %

I F 9Z

#

% % :%

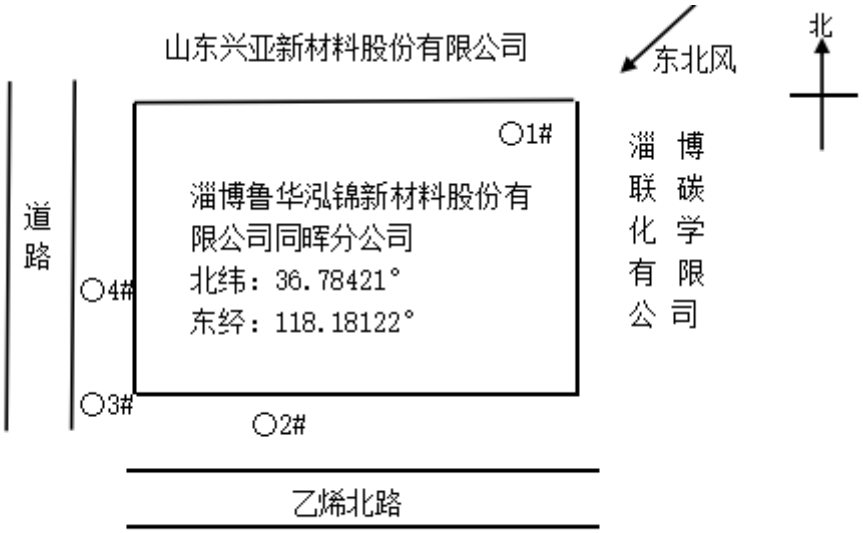

10-1 . **2021.06.15** **2021.06.16**

2 % :&

10-4

				.	QN"		D!Z
# #%< '<%)	I F 9Z		#'<$	' <)	%		%<#
			#'<$	' <)	%		%<#
			#'<$	' <)	%		%<#
			#'<$	' <)	%		%<#
# #%< '<%'	I F 9Z		<)	)&<%	% #		%<
			<)	)&<%	% #		%<
			<)	)&<%	% #		%<
			<)	)&<%	% #		%<

% :)

10-5 . **mg/m**

.	.							
	# #%‹ '‹%)	%k	‹$&	‹'	‹'&	‹'$	%‹	#
		#k	‹$$	‹--	‹(	‹-		
		k	**0.91**	‹$#	**1.03**	‹$		
		&k	‹--	**0.90**	‹$#	**0.84**		
	# #%‹ '‹%'	%k	‹$(	‹'(	‹$%	‹'	‹(-	
		#k	**0.98**	**0.97**	‹$$	‹'-		
		k	‹(	‹-&	‹$(	**0.98**		
		&k	‹(&	‹(	**0.83**	‹$(		
	%k	#k	k	&k				

I F 9Z

%‹ D]!D ‹(-D]!D

' 6 1 $! #- %‹':# %-

% % :#

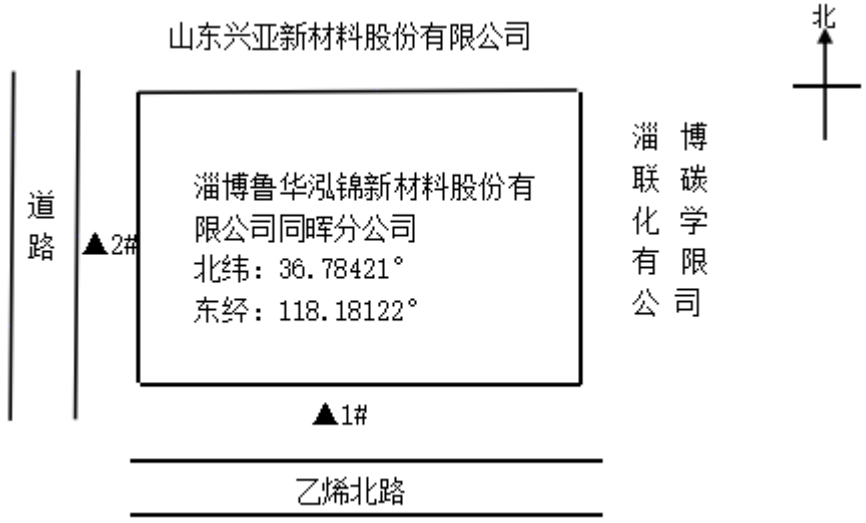

10-2 . **2021.06.15 2021.06.16**

% :'

10-6 . dB A

# #%< '<%)	%k	%#l %	)'<	##l#	&'<&	)'< &$<(	')))
	#k	%#l#$	) <)	##l#	&$<(		
# #%< '<%'	%k	%&l%-	)'<'	##l #	&'<-	)$<$ &$<$	
	#k	%&l#	)$<$	##l '	&$<$		

)'< \1

K)$<$\1 K &$<(\1 K

&$<$\1 K

7 1%# &-:# - #

7 1!0 %('#:# %) K

% :$

10-7

		.				
	.	**pH**	**mg/L**	**mg/L**	**mg/L**	**P mg/L**
	# #%<% <%%	-<' '<#	%(	%)	%#	<(
		-<) '<$	%-&	%'	%%)	<-'
		-<) '<&	%$#	%	%%-	<-&
		-<) '<#	%$)	%&	%#	<(#
	# #%<% <%%	-<# -<)	(	$	<% (	<-
		-<# -<(	&	-	<% '	<-
		-<% -<-	&'	'	< ()	<-#
		-<% -<'	&	-	<% %	<-%
	# #%<% <%#	-<' '<#	%(	%)	%#	<(
		-<) '<$	%-&	%'	%%)	<-'
		-<) '<&	%$#	%	%%-	<-&

		-<) '<#	%$)	%&	%#	<(#
	# #%<% <%#	-<# -<)	(	$	<% (	<-
		-<# -<(	&	-	<% '	<-
		-<% -<-	&'	'	< ()	<-#
		-<% -<'	&	-	<% %	<-%
		'<):(<)	)	&	&)	-

7 1!0 %('#:# %) K

10.2.2

+# %),$)

!"

f 1 f L # %

%) !" 9 F 6 <'- U5 :U

< # 9 F 6 < - !"

< - !"

$(#

I F 9Z <(-'T] 9 F 6 < '& U5 :U

%<)-H% :& +# %),$)

!"

f 1 f L # %

11 .

11.1

11.2

11.2.1 .

%< - !" #<& T]!D

I F 9Z %< D]!D

<(-D]!D 7 1%'#($:%((' # ' 6 1 $! #- %<':# %-

I F 9Z %<$%D]!D

%<-H% :& ' 6 1 $! #- %<':# %- % I F 9Z

11.2.2 .

)'< \1 K

)$<$\1 K &$<(\1 K

&$<$\1 K

7 1%# &-:# - #

11.2.3 .

7 1!0 %('#:# %) K

11.2.4 .

%<# !" % !" &# !"

' !"

11.2.5

$(#

I F 9Z <(-'T] 9F6 < '& U5 :U

%<)-H% :& +# %),$)

!"

f 1 fL # %

11.3

%

! " # %)) $

+# %),$)

!"

+# %(,%-&

#

$($% %(#< - .

&

%%:%

.

	.	.	
		I F 9Z	%
		I F 9Z	%
		Lde K	%
		a 5 EE 9 F 6 N	
			%

!"

11.4

%

#

&

)

'

+# % ,'

%

#

&

%

#

&

)

'

$

-

(= >

营业执照

13 项目变更情况总结

变更后项目的建设地点不变，仍位于临淄区齐鲁化学工业区精细化工园内。本次变更内容如下：

（1）使用原料变更为：异丁烯、液氨、催化剂（三氧化二铝、二氧化硅）。

（2）工艺步骤变更为：异丁烯和液氨分别由计量泵计量后混合，在汽化器中汽化后进入反应器，在催化剂作用下生成叔丁胺。未反应的异丁烯与氨回收后重新进入反应器反应，精制后的叔丁胺进入成品罐。

（3）项目产能由 3000t/a，扩产为 10000t/a。从而原辅材料、能耗、设备、污染物排放对应变化。

13.1 变更前后公辅工程情况

变更前后公辅工程对比情况具体见表 13.1-1。

表 13.1-1　公辅工程变更前后对比情况

工程类别	单项工程名称	变更前	变更后
公用工程	供　电	525 万 KWh	1400 万 KWh，增加
	供　水	153990t/a	21020 t/a，减少
	排　水	2200 t/a	1533 t/a，减少
	蒸汽	13500 t/a	79200 t/a，增加
环保工程	废气治理	碱液吸收装置	加强罐区无组织排放管理 火炬燃烧异丁烯、液氨罐区废气及装置区废气
		硫酸吸收装置	
	废水治理	污水处理池 1 套（公用）	依托现有污水处理池，不再设置硫酸钙池子
		硫酸钙池子	
	废渣	固废暂存库房（全厂区统一设置）	固废暂存库房（全厂区统一设置），不发生变化
	噪声	减震基座、隔声等	成熟噪声防治措施，无变化
	风险	事故消防水池，依托现有 1600m^3(全厂共用)	事故消防水池，依托现有 1600m^3(全厂共用)，无变化

13.2 变更前后清洁生产情况

本次变更后原料及工艺发生变化，原辅料的种类、数量也发生变化，减少了有毒有害物质的在线量，污染物排放中没有了异丁烯和氨的排放，变为 NOx 和烟尘；项目新鲜水用量有所减少，电和蒸汽的用量有所增加，相比较所产生的经济效益、环境效益明显提高，叔丁胺新生产工艺的使用具有较好的环境效

益，因此清洁生产水平提高。

13.3 变更前后环境影响情况

表 13.3-1　环境影响变更前后对比情况

类别	变更前	变更后
大气环境	对环境影响较小	新增了有组织废气 NOx 和烟尘的排放
水环境	对地表水环境的影响很小	废水排放量减少，对污水厂的污染负荷影响不大
噪声环境	满足《工业企业厂界环境噪声排放标准》（GB12348-2008）中 2 类	满足《工业企业厂界环境噪声排放标准》（GB12348-2008）中 2 类

五、政府下达的“十一五”污染物总量指标（吨/年）				
化学需氧量	氨氮	二氧化硫	氮氧化物	烟（粉）尘

六、建设项目环境影响评价预测污染物排放总量（吨/年）				
化学需氧量	氨氮	二氧化硫	氮氧化物	烟（粉）尘
0.68（内控）	0.02（内控）			

七、区、县环保局初审总量指标（吨/年）

[illegible] 氧化 （粉）尘

八、市环保局总量管理部门确认总量指标（吨/年）				
化学需氧量	氨氮	二氧化硫	烟尘	工业粉尘

市环保局总量管理部门意见：

（公章）

年　月　日

环境管理制度

编制：安环科

审核：寇爱民

批准：浦为民

实施日期：2021 年 4 月 25 日

淄博鲁华泓锦新材料股份有限公司同晖分公司

目 录

一、 关于成立环境保护领导小组的决定

2021 年 3 月 10 日

建设项目竣工环境保护“三同时”验收登记表

填表单位（盖章）：淄博鲁华泓锦新材料股份有限公司同晖分公司　　填表人（签字）：　　项目经办人（签字）：

建设项目	项目名称	3000t/a 叔丁胺系列产品扩建项目		项目代码	/	建设地点	山东省淄博市临淄区齐鲁化学工业区精细化工园乙烯北路西首
	行业类别（分类管理名录）	C2619		建设性质	□新建　□ 改扩建　□技术改造√	项目厂区中心经度/纬度	北纬：36°47′5.15″ 东经：118°10′35.64″
	设计生产能力	年生产叔丁胺 10000 吨		实际生产能力	年生产叔丁胺 10000 吨	环评单位	南京科泓环保技术有限公司
	环评文件审批机关	淄博市生态环境局		审批文号	淄环审[2015]75 号	环评文件类型	建设项目环境影响补充报告
	开工日期	2015.09		竣工日期	2020.8	排污许可证申领时间	/
	环保设施设计单位	/		环保设施施工单位	/	本工程排污许可证编号	/
	验收单位	/		环保设施监测单位		验收监测时工况	80%
	投资总概算（万元）	7971		环保投资总概算（万元）	190	所占比例（%）	2.4
	实际总投资	7971		实际环保投资（万元）	190	所占比例（%）	2.4
	废水治理（万元）	废气治理（万元）	噪声治理（万元）	固体废物治理（万元）		绿化及生态（万元）　/	其他（万元）　/
	新增废水处理设施能力	/		新增废气处理设施能力	/	年平均工作时间	5040h/a
	运营单位	山东盛奥铝基新材料有限公司		运营单位社会统一信用代码（或组织机构代码）	91370304MA3P37414W	验收时间	/

污染物	原有排放量(1)	本期工程实际排放浓度(2)	本期工程允许排放浓度(3)	本期工程产生量(4)	本期工程自身削减量(5)	本期工程实际排放量(6)	本期工程削减量	自	际	量	叔

污染物排放达标与总量控制（工业建设项目详填）